Panospuhdistamo Jita Kemik

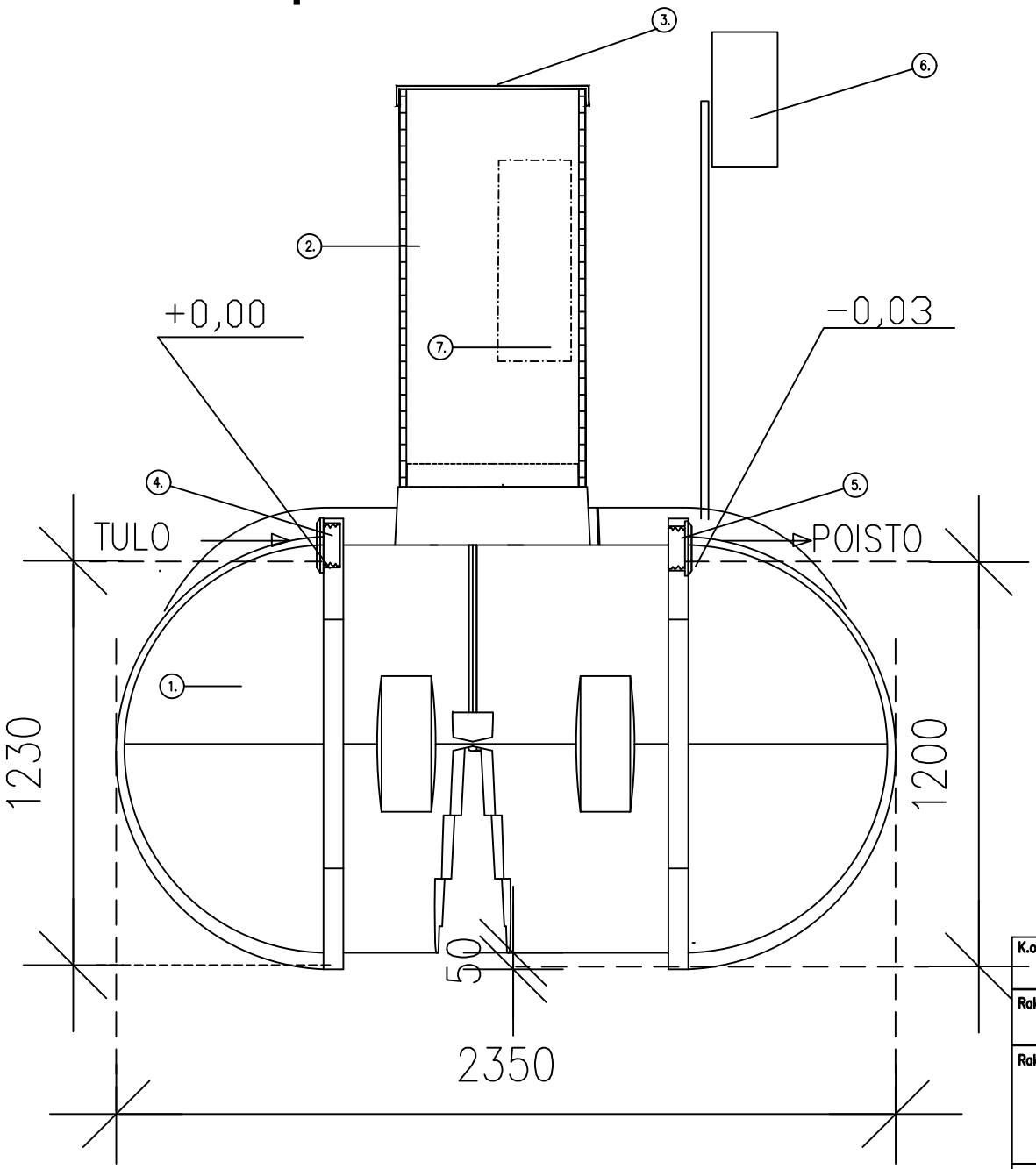

TEKNINEN ERITTELY

N:o	NIMIKE	TYYPPI	KPL	HUOM.
1.	Säiliö	3500 L, 3 osastoa	1	
2.	Nousuputki	ø 560 mm, h = 70 cm	1	
3.	Kansi	ø 560 mm	1	
4.	Tuloyhde	ø 110 mm, h = 123 cm	1	
5.	Poistoyhde	ø 110 mm, h = 120 cm	1	
6.	Ohjauskeskus	Säänkestävä	1	
	– Kompressori	50 W	1	
	– Maakaapeli	esim. MCMK 2x1,5 + 1,5	1	Ei sisälly toimitukseen
	– Jännite	230 V (1 vaihe)	1	
	– Taajuus	50 Hz	1	
	– Hälytysvalo	SIEMENS Lamp holder with integrad LED and Cage–Clamp terminals	1	3SB3403–1RC
	Sulake	10 A		Ei sisälly toimitukseen
7.	Kemikaalisäiliö	20 l	1	

K.osa	Kortteli/tila	Tontti / Rno	Rakennusluvan tunnus
Rakennustoimenpide			Piirustuslaji / Juoks. nro
Rakennuskohteen nimi ja osoite			Piirustuksen sisältö: 967571 Kemik / Mittakaavat: 1:100
JITA Plastic pipes	Jita OY Lakarintie 10, 34800 VIRRAT Puh. (03) 475 6100 info@jita.fi		Suun. ala / Työ No / Piir.No / Muutos Päiväys / Yhteyshenkilä